永磁式吊下げ磁選機　Magnetic separator

チエン駆動型

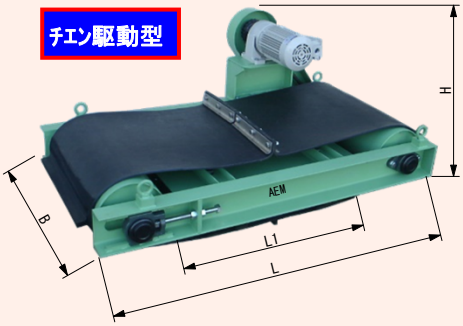

中空軸駆動型

軽量ｺﾝﾊﾟｸﾄなD型
APS-30D～75Dをﾗｲﾝﾅｯﾌﾟ

設置例

ﾍﾞﾙｺﾝの上に吊り
下げて使用します
APS-1000

手選ｴﾘﾔ付

ﾁｴﾝ駆動型仕様

型　式	本体寸法				磁石寸法		ﾓｰﾀｰ容量KW	対応ｺﾝﾍﾞｱﾍﾞﾙﾄ巾		設置ｺﾝﾍﾞｱからの距離	質量(kg)	標準価格
	ﾍﾞﾙﾄ巾	B	L	H	B 1	L 1		ｸﾛｽﾗｲﾝ	ｲﾝﾗｲﾝ			
APS-300	300	620	1280	490	250	460	0.4	300	200	100～150	250	748,000
APS-400	400	730	1280	490	350	650	0.4	400	300	100～150	350	875,000
APS-500	500	840	1480	640	450	760	0.75	500	400	100～200	530	1,128,000
APS-600	600	940	1500	640	550	850	0.75	600	500	100～200	610	1,420,000
APS-750	750	1090	1500	640	700	860	1.5	750	600	100～250	800	1,650,000
APS-900	900	1240	1800	680	850	1010	1.5	900	750	100～300	1240	1,980,000
APS-1000	1000	1340	2000	680	950	1210	1.5	1000	900	100～350	1530	2,400,000
APS-1200	1200	1540	2075	840	1150	1280	2.2	1200	1050	100～350	1800	3,200,000

価格は運賃・設置工事別途

ドラム式磁選機　Box type drum separator

標準型DDﾀｲﾌﾟﾄﾞﾗﾑ

ｷﾞﾔｰﾄﾞﾓｰﾀｰ
搭載

写真は
ADS-600B-DD

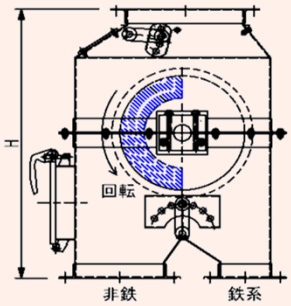

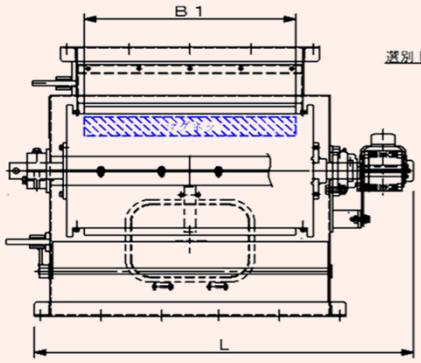

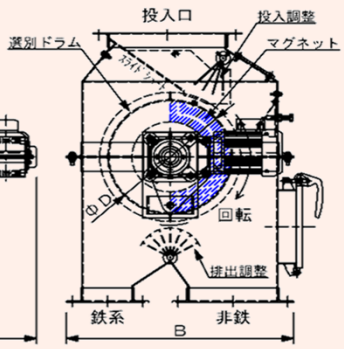

●仕様例
粉砕ﾁｯﾌﾟ品・穀類・化学材料など
●性能仕様
①標　準　型：約1,000G
②中磁力型：約2,800G
③高磁力型：約3,500G

振動ﾌﾙｲ付

ADS2230BS

型式 Model	処理量 flow Capacity	外形寸法 Dimension B	L	H	ﾄﾞﾗﾑ Drum ΦD	B 1	駆動ﾓｰﾀ motor	質量 Mass	標準価格(標準磁力) Set Price
ADS-250B-DD	15㎥/h	695	624	700	267.4	250	0.2kw	110kg	968,000
300B	25㎥/h	750	715	750	318.5	300		130kg	1,315,000
500B	40㎥/h		865			450	0.4kw	210kg	1,625,000
600B	50㎥/h	760	1015			600		330kg	1,850,000
800B	75㎥/h	930	1000	850	406.4	720		450kg	2,150,000
900B	90㎥/h		1150			830		550kg	2,590,000
1100B	105㎥/h	1150	1000	1100	508.0	900		600kg	2,900,000
1200B	125㎥/h		1150			1100	0.75kw	740kg	3,340,000
1800B	300㎥/h	1467	1680	1280	609.8	1220		920kg	4,590,000

【上記ﾃﾞｰﾀは参考値です　詳細は別途お問い合わせ下さい】

2段式ドラム

ADS-250BW

3段式ドラム

ADS-500BWW

振動ﾌｨｰﾀﾞｰ付

ADSPR-300B

ｹｰｽ開閉式

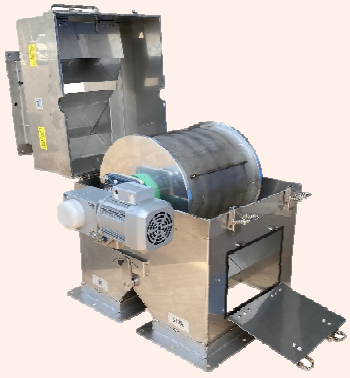

ADS-300BSUS5H